5.16

Анкерное устройство

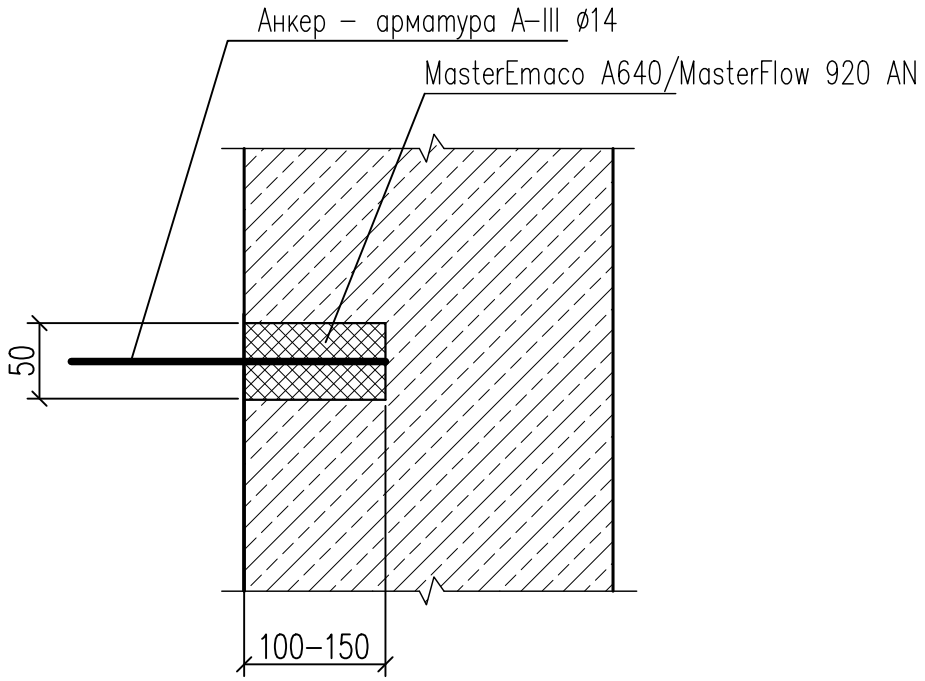

Изм.	Кол.уч.	Лист	N док.	Подпись	Дата	Типовые узлы по гидроизоляции и ремонту строительных конструкций с применением материалов концерна BASF (Master Builders Sollutions)			
Разработал						Материалы для проектирования и рабочие чертежи узлов	Стадия	Лист	
Проверил									
Н.контр.									
Директор		Бабурин Ю.Н.				Анкерное устройство	ООО"Риант" г. Ижевск		